1. Upewnij się, że masz wszystkie potrzebne narzędzia i materiały do złożenia insertu. Zalecane narzędzia: klej do drewna (np. Wikol lub Dragon), ręcznik papierowy, patyczki higieniczne, papier ścierny, nóż segmentowy z łamanym ostrzem.
2. Rozłóż drewniane arkusze na stole i upewnij się, że nie brakuje żadnego elementu. Przed wyjęciem / wypchnięciem elementów z arkusza, upewnij się, że wiesz, skąd pochodzi każdy element, aby uniknąć pomyłek. Zalecamy składanie każdego pojemnika oddzielnie aby uniknąć pomyłek.
3. W paczce mogą znajdować się pojedyncze elementy, jeżeli ich pierwowzory w wypraskach, zawierają jakąś wadę (niedocięcie, słaby grawer itp.).
4. Postaraj się wypchnąć poszczególne elementy z drewnianych arkuszy. Jeżeli pojawi się trudność z wypchnięciem któregoś z elementów, zalecamy użycie noża. Zdejmij z pleksi (jeżeli występuje w zestawie) folię ochronną znajdującej się po obu stronach (nie dotyczy strony na której znajduje się grawer).
5. Zalecamy aby początkowo złożyć każdy pojemnik bez kleju aby uniknąć pomyłek.
6. Jeżeli łączenie poszczególnych elementów powoduje trudności, zastosuj odpowiednie techniki, takie jak szlifowanie lub delikatne nacięcie nożykiem, aby dopasować je do siebie.
7. Połącz elementy przy użyciu niewielkiej ilości kleju. Nadmiar kleju usuń za pomocą patyczków higienicznych, wykałaczki lub ręcznika papierowego.
8. Pozostaw połączone elementy do wyschnięcia na tak długo jak zaleca producent użytego kleju.
9. Jeżeli planujesz pomalować swój insert, upewnij się, że użyty lakier bądź bejca są odpowiednie do zastosowania ze sklejką brzozową.
10. Jeżeli źle dopasowałeś jakieś elementy a klej zdążył już związać, postaraj się delikatnie i równomiernie rozłączyć poszczególne elementy. Następnie zeszlifuj bądź zeskrob zaschnięty klej i kontynuuj składanie zgodnie z instrukcją.
11. Umieszczając insert w pudełku upewnij się czy każdy element jest prawidłowo zorientowany względem pudełka. Nie wciskaj żadnych elementów na siłę.

W razie jakichkolwiek problemów lub wątpliwości skontaktuj się z producentem: ***kontakt@luckygraw.pl***.

BEZPIECZEŃSTWO UŻYTKOWANIA:
SAFETY INSTRUCTIONS:

NIEODPOWIEDNIE DLA DZIECI	NOT SUITABLE FOR CHILDREN
TRZYMAĆ Z DALA OD OGNIA	KEEP AWAY FROM FIRE
CHRONIĆ PRZED WILGOCIĄ	KEEP AWAY FROM MOISTURE
OSTROŻNIE – OSTRE KRAWĘDZIE	CAUTION – SHARP EDGES

Insert do gry
7 Cudów Świata (druga edycja) + dodatki

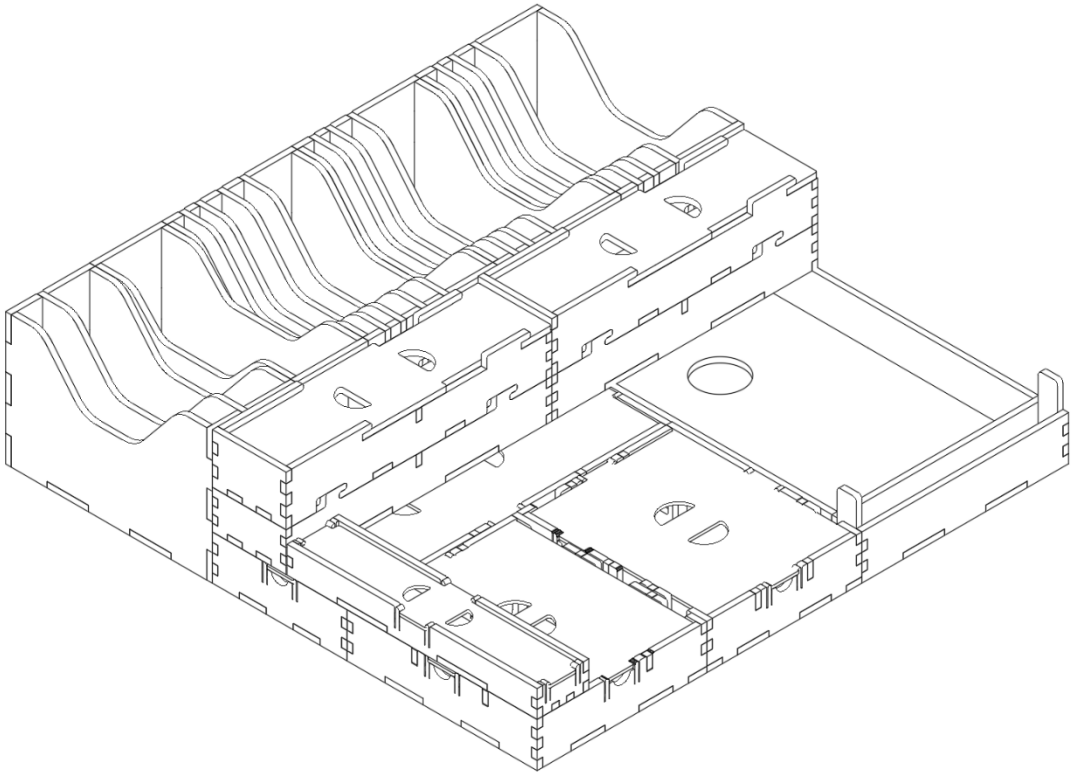

www.LuckyGRAw.pl

www.facebook.com/luckygraw4

Zawartość:

A3
A2
A2
I
A4
A4
A1
A3
1
A3
A2
A2
II
A4
A4
A1
A3
2
B3
B2
B2
III
A4
A4
B1
B3
3
B4
B4
B4
B4
D2
D3
D3
4

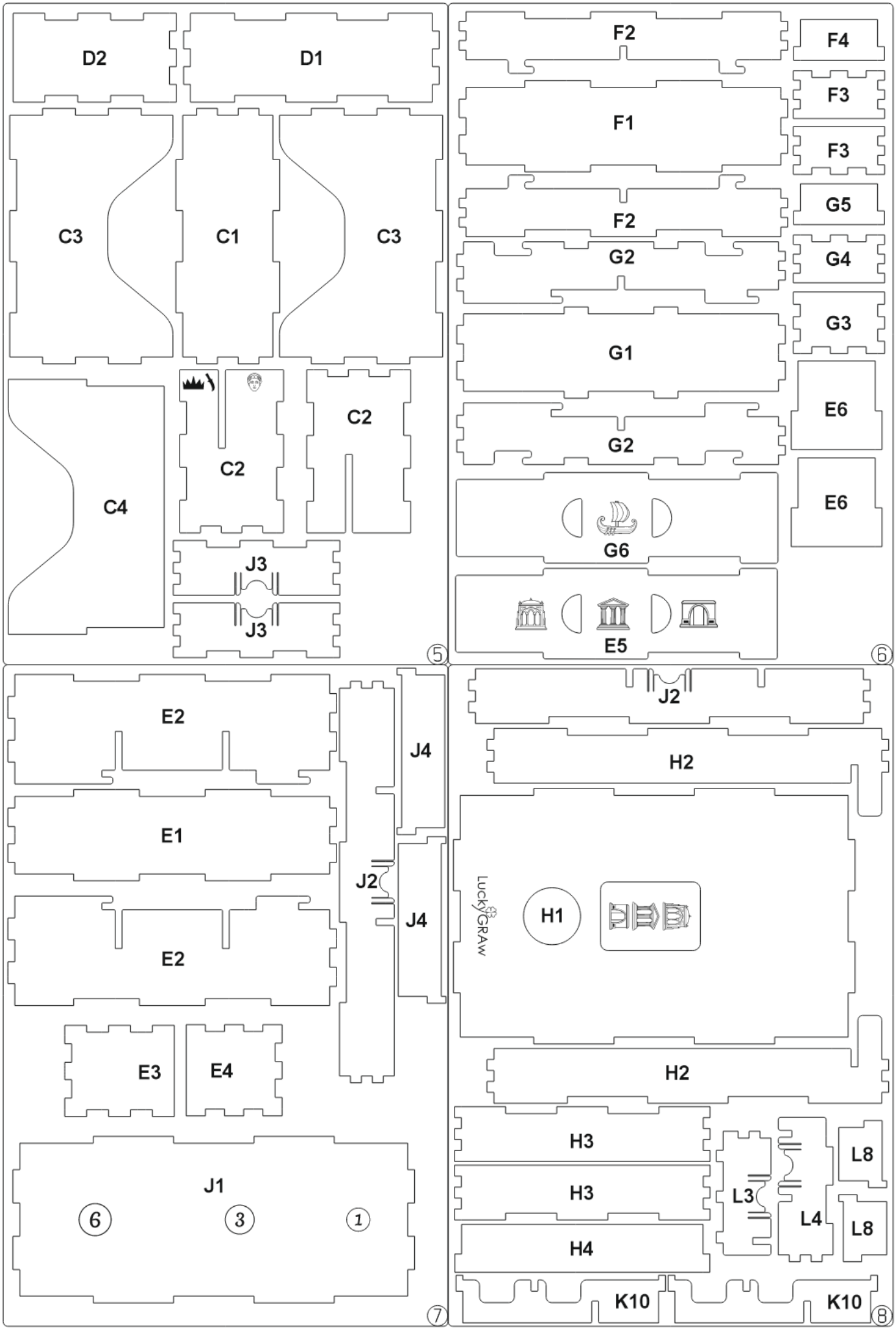
D2
D1
C3
C1
C3
C4
C2
C2
J3
J3
5
F2
F4
F3
F1
F3
F2
G5
G2
G4
G3
G1
E6
G2
E6
G6
E5
6
E2
J4
E1
J2
J4
E2
E3
E4
J1
6
3
1
7
J2
H2
LuckyGRAW
H1
H2
H3
H3
H4
L3
L4
L8
L8
K10
K10
8

3

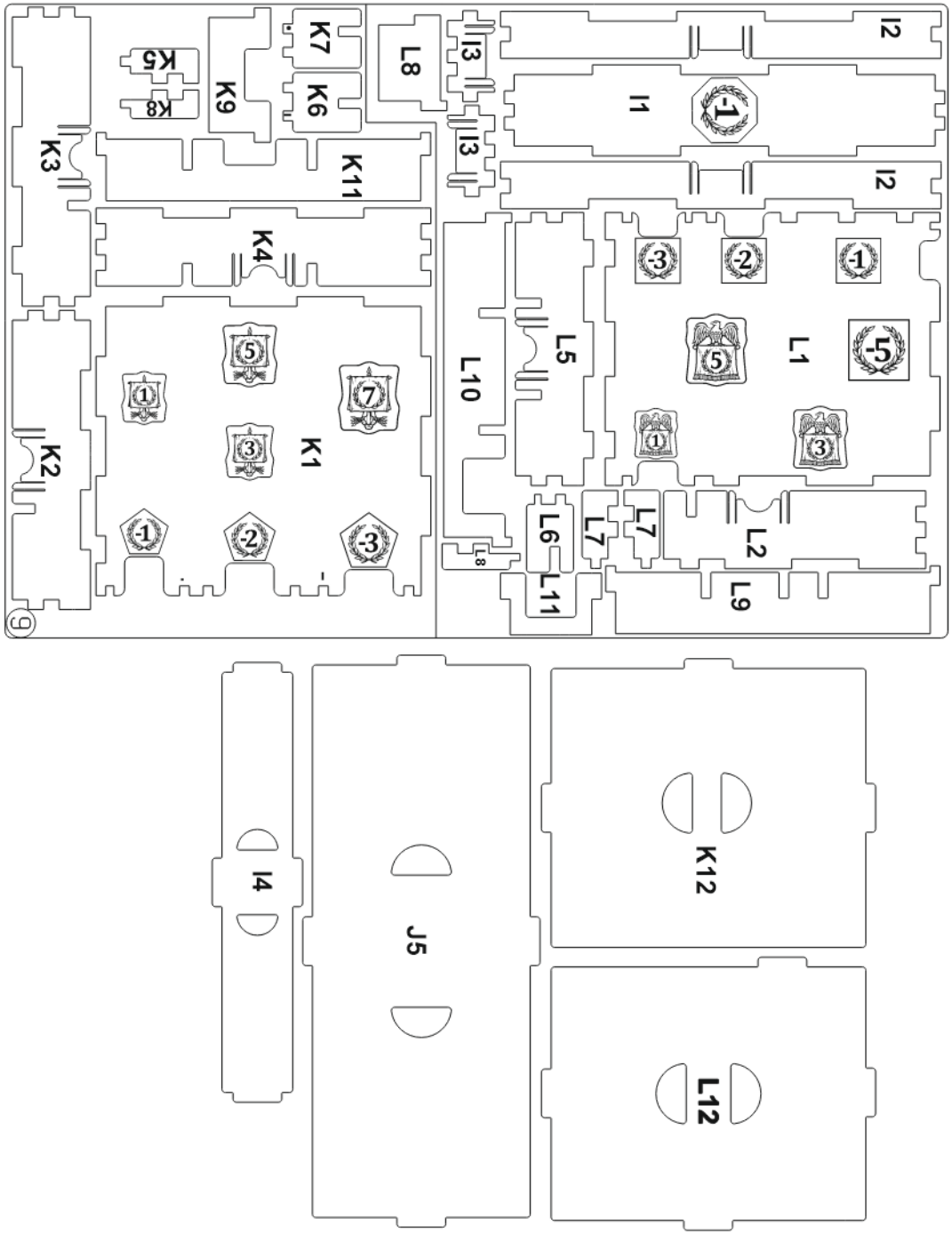

Do umieszczenia w pudełku

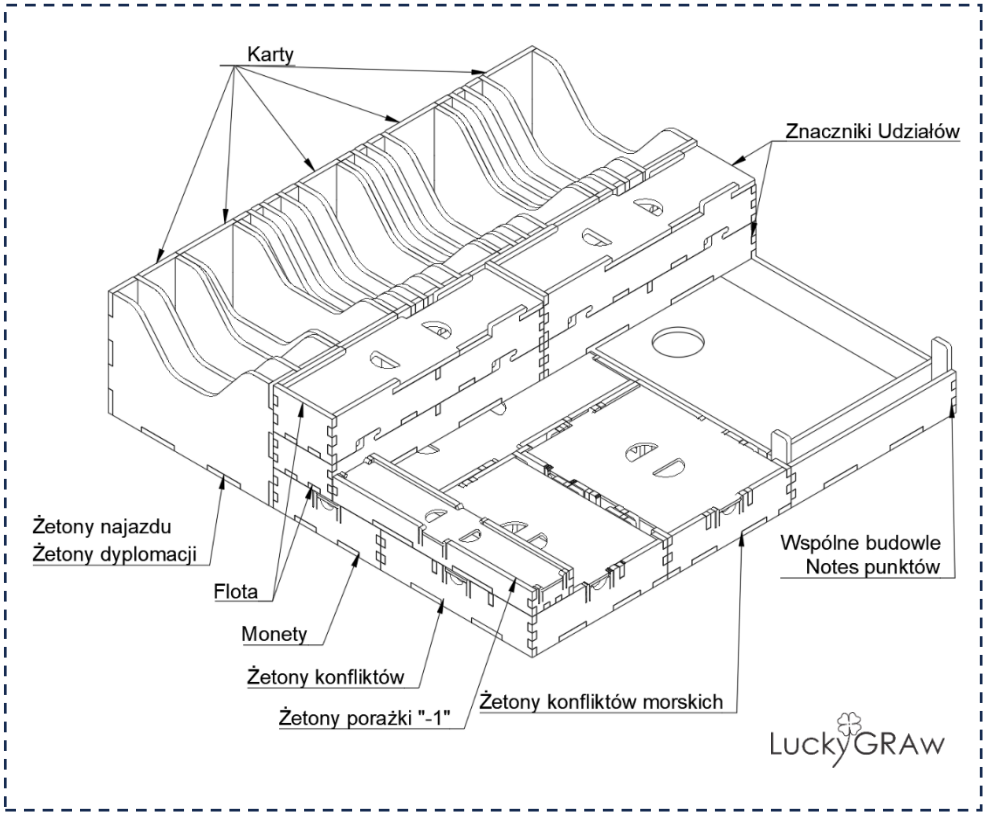

Instrukcja składania poszczególnych pojemników:

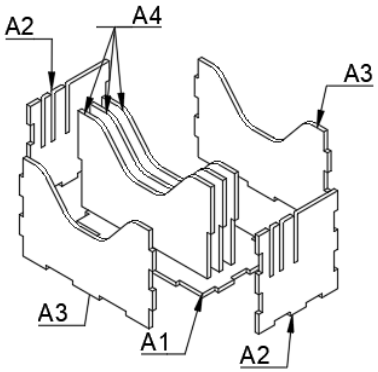

A: Karty I / II epoki (2 szt.)

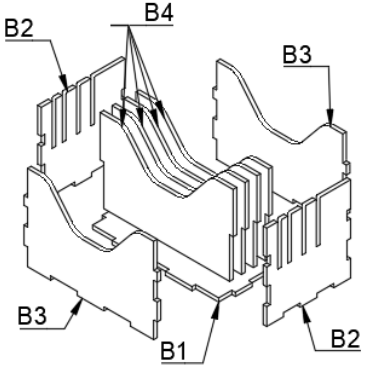

B: Karty III epoki

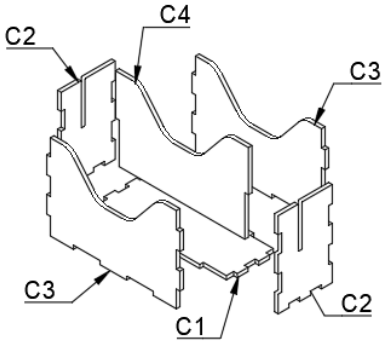

C: Karty Liderów

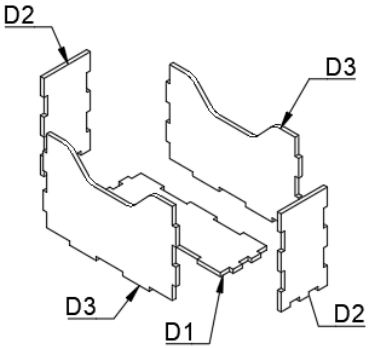

D: Żetony Najazdu / Dyplomacji

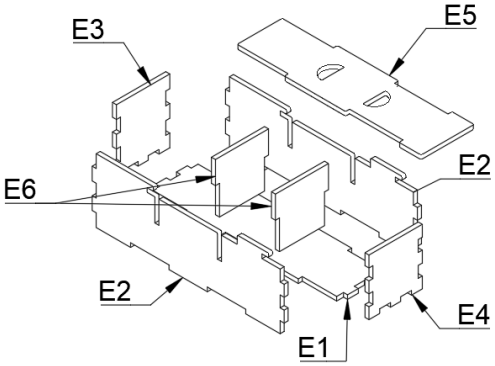

E: Znaczniki udziałów

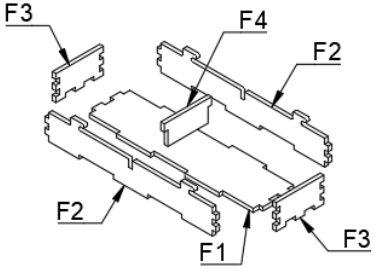

F: Figurki floty

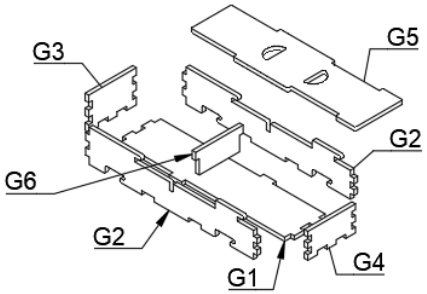

G: Figurki Floty

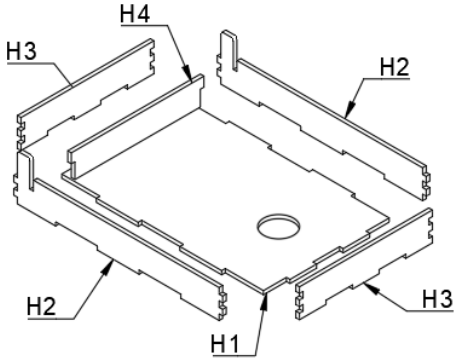

H: Karty Wspólnych Budowli, notes punktów

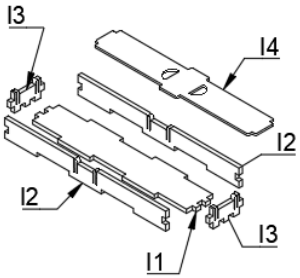

I: Żetony porażki "-1"

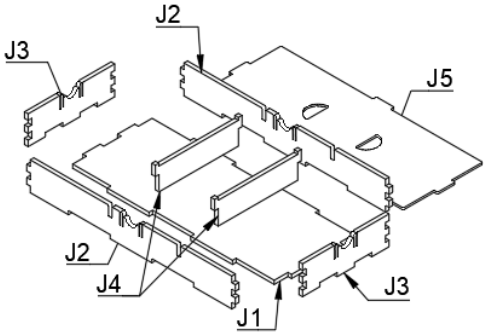

J: Monety

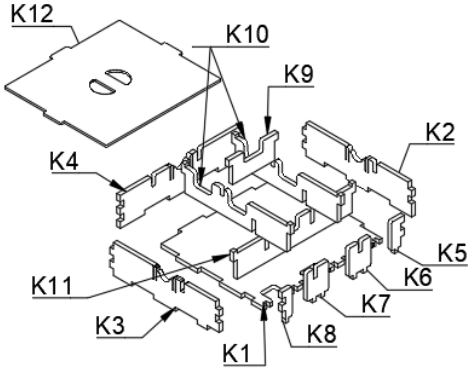

K: Żetony konfliktów morskich

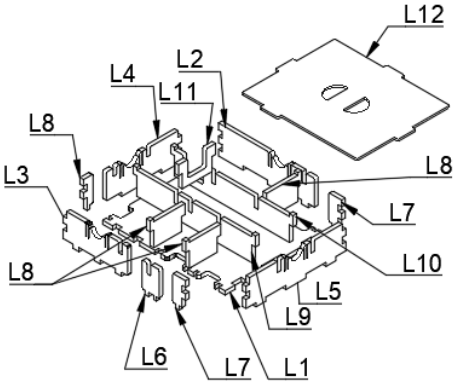

L: Żetony konfliktów